40W 三路输出系列--带认证

•国际通用全范围交流输入
•高可靠性，高性价比
•保护功能：过载/过压/短路保护
•V1输出独立于其他输出
•5年保修
•S030 129×98×40(mm)

CE

输入电压范围.....85～264VAC(120～370VDC)
输入启动冲击电流....20A/115V，40A/230V(冷态时)
输入漏电流.....＜1mA/230VAC
电网调整率(满载时)..≤±0.5%
负载调整率.....V1≤±0.5%,V2,V3≤±3%(配置电压模块);
≤±10%(不配置电压模块)
输出电压可调范围....V1:额定输出电压的±5%
输出过载保护.....105～150%，打嗝模式，自动恢复
输出过压保护.....115～150%，打嗝模式，自动恢复
绝缘强度.....I/P-O/P:3.0KVAC/1min
I/P-F/G:1.5KVAC/1min
O/P-F/G:0.5KVAC/1min
上升，保持时间.....满负载时为50ms，20ms(典型值)
工作温度.....－20℃～＋50℃
安规标准.....设计参照GB4943,UL60950,EN60950
EMC 标准.....设计参照GB9254,EN55022 classB,EN55024
EN61000-3-2,3,EN61000-4-2,3,4,5,6,8,11
冷却方式.....自然冷却

型号	直流输出		纹波	效率
LD40W-TL-A	5V	0.5～4.0A	80mV	68%
	12V	0.2～1.5A	120mV	
	-12V	0.2～1.5A	120mV	
LD40W-TL-B	5V	0.5～4.0A	80mV	69%
	15V	0.0～1.0A	120mV	
	-15V	0.1～1.0A	120mV	
LD40W-TL-C	5V	0.5～4.0A	80mV	68%
	12V	0.2～1.5A	120mV	
	-5V	0.2～1.5A	100mV	

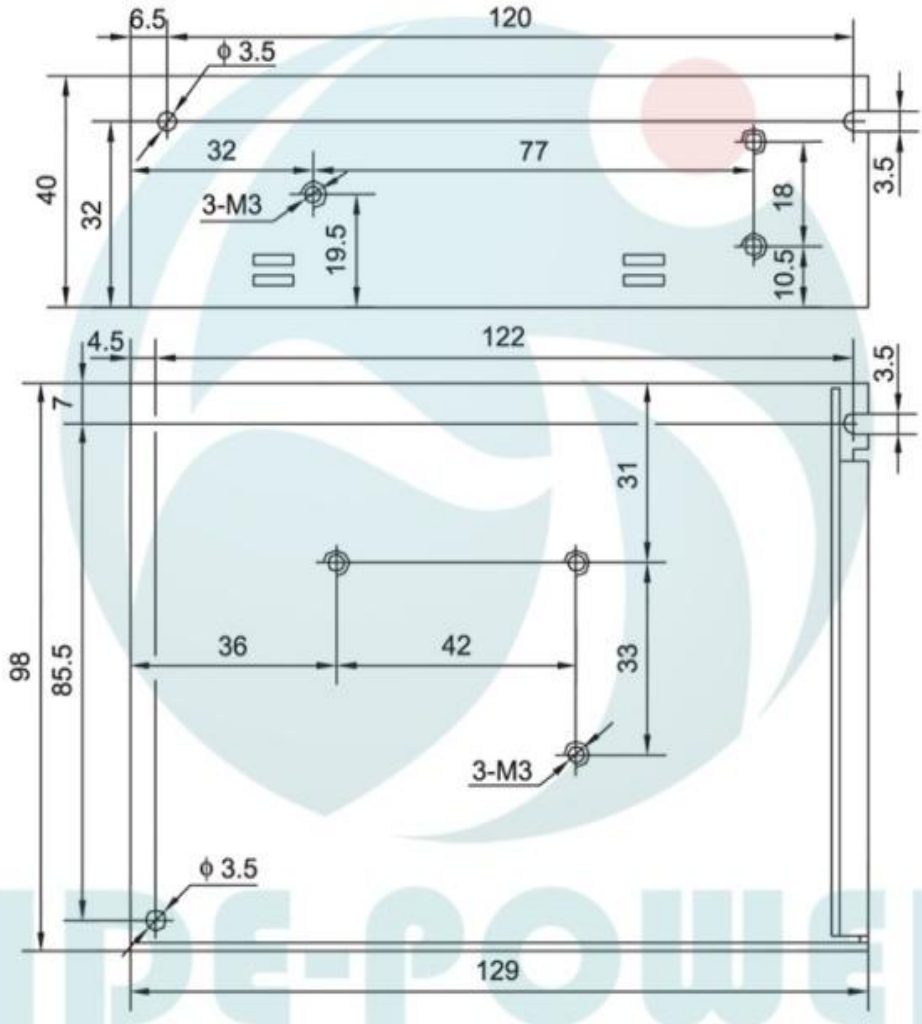
6.5
120
ϕ 3.5
40
32
32
77
3-M3
19.5
18
10.5
3.5
4.5
122
3.5
7
31
98
85.5
36
42
33
3-M3
ϕ 3.5
129

S030